Support/Profile rail 400 mm 80 mm 42 mm 16A1-400

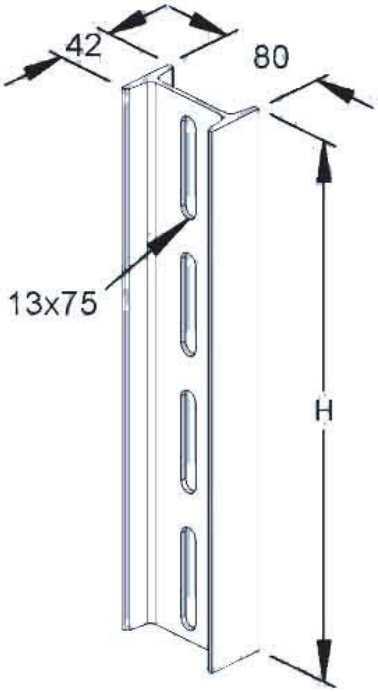

Allgemeine Informationen

Products_Model	ET5408704
EAN	4046847007853
Producer	Rico
Producer-Model	16A1-400
Producer-Typ	16A1-400
min. Order	
Class	Stiel/Profilschiene

Technische Informationen

Länge	400mm
Breite	80mm
Höhe	42mm
Profilform	
Ausführung	
Art der Lochung	
Lochbreite	13mm
Mit Zahnung	
Geeignet für Funktionserhalt	
Werkstoff	
Werkstoffgüte	
Oberfläche	
Farbe	

Support/Profile rail 400 mm 80 mm 42 mm 16A1-400 online kaufen