Contact insert for industrial connectors Pin 10196000

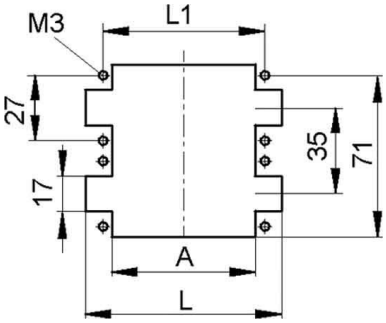

Allgemeine Informationen

Products_Model	ET1000418
EAN	4044773054767
Producer	Lapp Zubehör
Producer-Model	10196000
Producer-Typ	H-BE 24 SS DR
min. Order	
Class	Kontakteinsatz für Industriesteckverbinder

Technische Informationen

Kontaktausführung	
Form	
Mit Gehäuse	
Polzahl	
Bemessungsstrom In	16A
Bemessungsspannung	400V
Ausführung des elektrischen Ar	
Mit Drahtschutz	

Contact insert for industrial connectors Pin 10196000 online kaufen