Connector for cable support system 66834

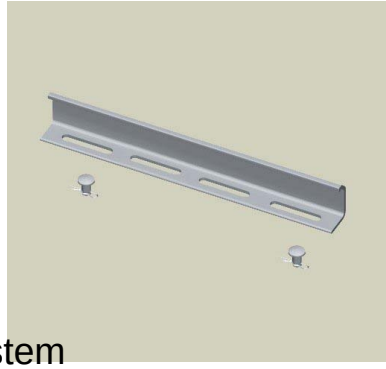

Allgemeine Informationen

Products_Model	ET5409037
EAN	8428884001999
Producer	Unex
Producer-Model	66834
Producer-Typ	66834
min. Order	
Class	Verbinder für Kabeltragsystem

Technische Informationen

Ausführung	
Gelenkverbinder horizontal	
Gelenkverbinder vertikal	
Verbindungsart	
Geeignet für Gitterrinne	
Geeignet für Kabelleiter	
Geeignet für Kabelrinne	
Geeignet für Kabeltragsystembreite	200...600mm
Geeignet für Kabeltragsystemhöhe	100mm
Länge	500mm
Geeignet für Funktionserhalt	
Werkstoff	
Rostfreier Stahl, gebeizt	
Werkstoffgüte	
Oberfläche	
Farbe	
RAL-Nummer	

Connector for cable support system 66834 online kaufen

Änderungen und Irrtümer vorbehalten