Bracket for cable support system 66207

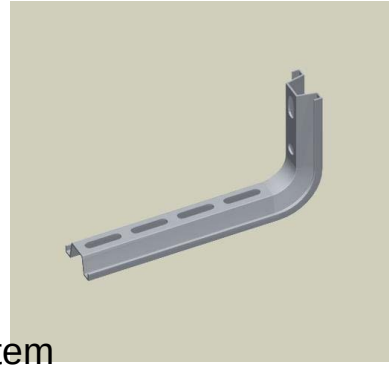

Allgemeine Informationen

Products_Model	ET5408867
EAN	8428884001197
Producer	Unex
Producer-Model	66207
Producer-Typ	66207
min. Order	
Class	Ausleger für Kabeltragsystem

Technische Informationen

Länge	252mm
Breite	50mm
Höhe	137mm
Geeignet für Kabeltragsystembreite	150...200mm
Ausführung	
Geeignet für Funktionserhalt	
Werkstoff	
Rostfreier Stahl, gebeizt	
Werkstoffgüte	
Oberfläche	
Farbe	
RAL-Nummer	

Bracket for cable support system 66207 online kaufen