Bracket for cable support system 66206

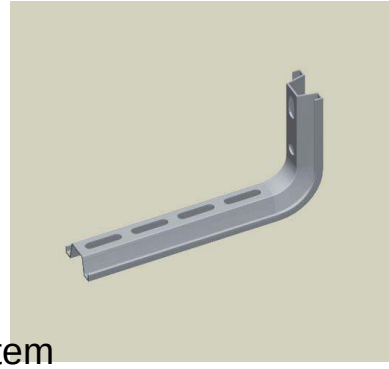

Allgemeine Informationen

Products_Model	ET5408866
EAN	8428884001180
Producer	Unex
Producer-Model	66206
Producer-Typ	66206
min. Order	
Class	Ausleger für Kabeltragsystem

Technische Informationen

Länge	252mm
Breite	50mm
Höhe	137mm
Geeignet für Kabeltragsystembreite	150...200mm
Ausführung	
Geeignet für Funktionserhalt	
Werkstoff	
Rostfreier Stahl, gebeizt	
Werkstoffgüte	
Oberfläche	
Farbe	
RAL-Nummer	

Bracket for cable support system 66206 online kaufen