# Bracket for cable support system  66106

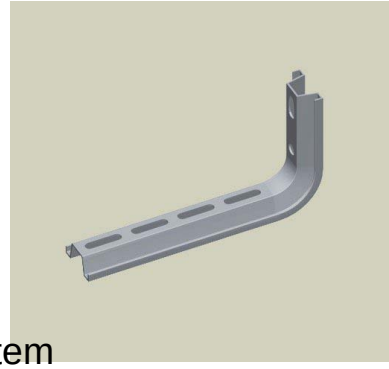

## Allgemeine Informationen

| | |
|---|---|
| Products_Model | ET5408858 |
| EAN | 8428884000961 |
| Producer | Unex |
| Producer-Model | 66106 |
| Producer-Typ | 66106 |
| min. Order | |
| Class | Ausleger für Kabeltragsystem |

## Technische Informationen

| | |
|---|---|
| Länge | 152mm |
| Breite | 50mm |
| Höhe | 137mm |
| Geeignet für Kabeltragsystembreite | 75...100mm |
| Ausführung | |
| Geeignet für Funktionserhalt | |
| Werkstoff | |
| Rostfreier Stahl, gebeizt | |
| Werkstoffgüte | |
| Oberfläche | |
| Farbe | |
| RAL-Nummer | |

Bracket for cable support system  66106 online kaufen