Tee funnel for cable tray 300 mm 300 mm 85 mm RTQ 85.300

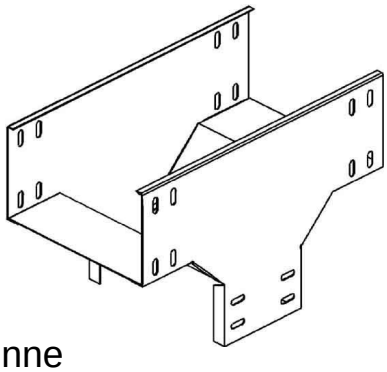

Allgemeine Informationen

Products_Model	ET5405525
EAN	4013339793662
Producer	Niedax
Producer-Model	RTQ 85.300
Producer-Typ	RTQ 85.300
min. Order	
Class	Abgangstrichter für Kabelrinne

Technische Informationen

Rinnenbreite in horizontaler Ric	300mm
Rinnenbreite in vertikaler Richtung	300mm
Höhe der Seitenwand	85mm
Weitspann-Ausführung	
Werkstoff	
Rostfreier Stahl, gebeizt	
Werkstoffgüte	
Oberfläche	
Farbe	

Tee funnel for cable tray 300 mm 300 mm 85 mm RTQ 85.300 online kaufen