Tee funnel for cable tray 500 mm 500 mm 60 mm RTQ 60.500

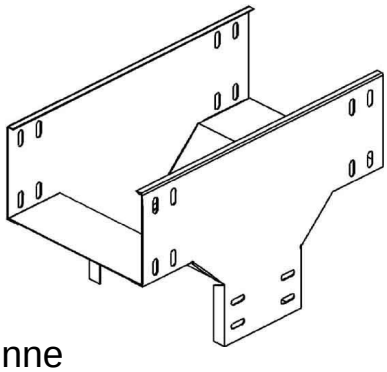

Allgemeine Informationen

Products_Model	ET5405521
EAN	4013339793402
Producer	Niedax
Producer-Model	RTQ 60.500
Producer-Typ	RTQ 60.500
min. Order	
Class	Abgangstrichter für Kabelrinne

Technische Informationen

Rinnenbreite in horizontaler Ric	500mm
Rinnenbreite in vertikaler Richtung	500mm
Höhe der Seitenwand	60mm
Weitspann-Ausführung	
Werkstoff	
Rostfreier Stahl, gebeizt	
Werkstoffgüte	
Oberfläche	
Farbe	

Tee funnel for cable tray 500 mm 500 mm 60 mm RTQ 60.500 online kaufen