Support/Profile rail 600 mm 80 mm 42 mm 16A1-600

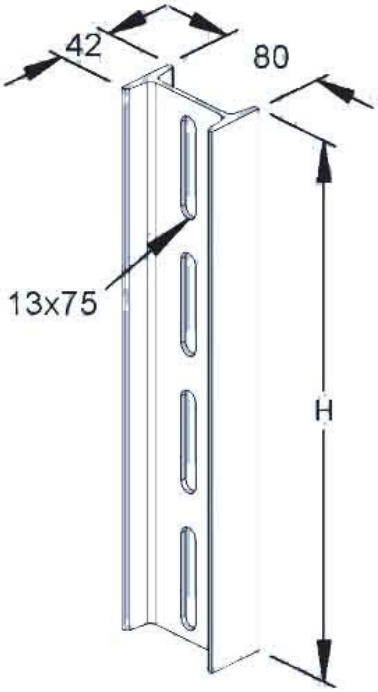

Allgemeine Informationen

Products_Model	ET5408702
EAN	4046847007877
Producer	Rico
Producer-Model	16A1-600
Producer-Typ	16A1-600
min. Order	
Class	Stiel/Profilschiene

Technische Informationen

Länge	600mm
Breite	80mm
Höhe	42mm
Profilform	
Ausführung	
Art der Lochung	
Lochbreite	13mm
Mit Zahnung	
Geeignet für Funktionserhalt	
Werkstoff	
Werkstoffgüte	
Oberfläche	
Farbe	

Support/Profile rail 600 mm 80 mm 42 mm 16A1-600 online kaufen