Cable guide chain 81 mm 34 mm 6025.081.012

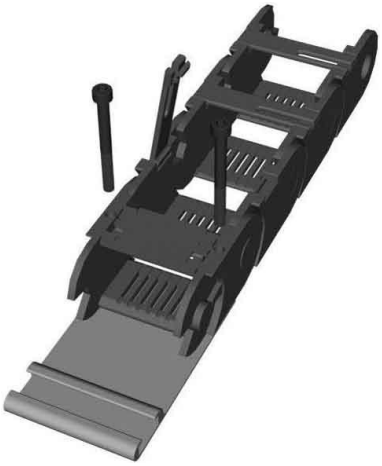

Allgemeine Informationen

Products_Model	ET0538744
EAN	4025113204950
Producer	Flexa
Producer-Model	16025081012
Producer-Typ	PL5-81-12F
min. Order	
Class	Kabelschleppkette

Technische Informationen

Werkstoff	
Innenbreite	81mm
Innenhöhe	34mm
Außenbreite	95mm
Außenhöhe	40mm
Biegeradius	120mm
Max. freitragende Länge	3100m
Multiaxiale Bewegung	
Mit Anschlussset	
Mit Trennwand	
Mit Zugentlastung	
Anzahl der Verbindungen	
Länge	1m
Öffnungsprinzip	

Cable guide chain 81 mm 34 mm 6025.081.012 online kaufen