Support/Profile rail 3000 mm 30 mm 15 mm 17F2-3000-C

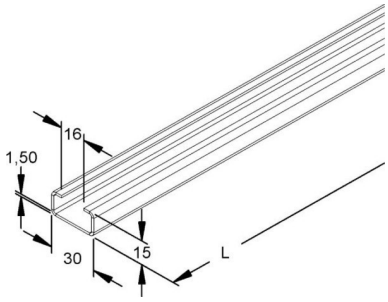

Allgemeine Informationen

Products_Model	ET5406771
EAN	4046847140024
Producer	Rico
Producer-Model	17F2-3000-C
Producer-Typ	17F2-3000-C
min. Order	
Class	Stiel/Profilschiene

Technische Informationen

Länge	3000mm
Breite	30mm
Höhe	15mm
Schlitzbreite	16mm
Materialstärke	1.5mm
Profilform	
Ausführung	
Art der Lochung	
Mit Zahnung	
Abbrechbar	
Geeignet für Funktionserhalt	
Werkstoff	
Werkstoffgüte	
Oberfläche	
Farbe	

Support/Profile rail 3000 mm 30 mm 15 mm 17F2-3000-C online kaufen