Tee for wall duct 170 mm 60 mm 170 mm DKT 170-78T60S

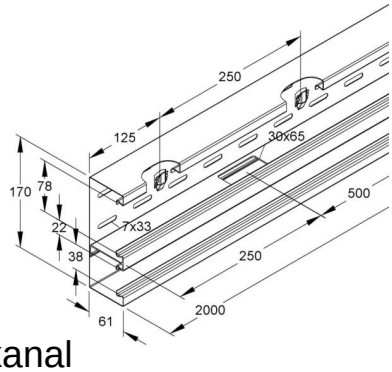

Allgemeine Informationen

Products_Model	ET5204504
EAN	4013339837007
Producer	Niedax
Producer-Model	DKT 170-78T60 S
Producer-Typ	DKT 170-78T60 S
min. Order	
Class	T-Stück für Geräteeinbaukanal

Technische Informationen

Breite	170mm
Tiefe	60mm
Breite der Abzweigung	170mm
Anzahl der Oberteile	
Oberteilbreite 1	78mm
Oberteilbreite 2	38mm
Oberteilbreite 3	0mm
Symmetrisch	
Ausführung	
Werkstoff	
Werkstoffgüte	
Oberfläche	
Farbe	
Mit Kanalverbinder	
Montagelochung im Boden	
Montageart der Oberteile	
Mit Kabelhalteklammer	

Tee for wall duct 170 mm 60 mm 170 mm DKT 170-78T60S online kaufen

Änderungen und Irrtümer vorbehalten