End cap/cover for support/profile rail C-profile End cap 15J8-D

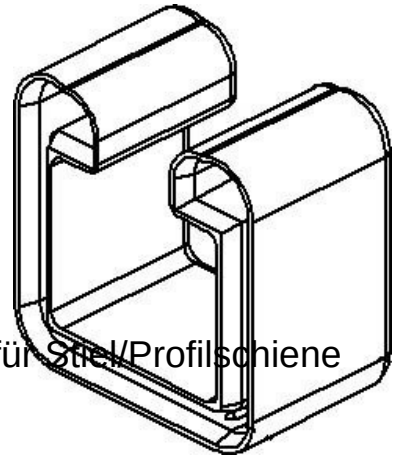

Allgemeine Informationen

Products_Model	ET5403638
EAN	4046847003749
Producer	Rico
Producer-Model	15J8-D
Producer-Typ	15J8-D
min. Order	
Class	Schutzkappe/Abdeckung für Stiel/Profilschiene

Technische Informationen

Geeignet für	
Ausführung	
Abdeckbreite	41mm
Werkstoff	
Farbe	

End cap/cover for support/profile rail C-profile End cap 15J8-D online kaufen