Head plate for profile rail U-profile KUDK 6040

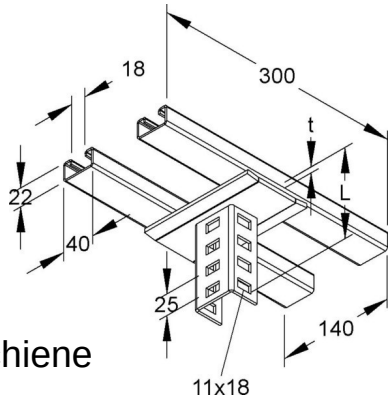

Allgemeine Informationen

Products_Model	ET5408590
EAN	4013339945153
Producer	Niedax
Producer-Model	KUDK 6040
Producer-Typ	KUDK 6040
min. Order	
Class	Kopfplatte für Stiel/Profilschiene

Technische Informationen

Geeignet für	
Ausführung	
Winkel	90...90°
Werkstoff	
Rostfreier Stahl, gebeizt	
Werkstoffgüte	
Oberfläche	

Head plate for profile rail U-profile KUDK 6040 online kaufen