Add-on tee for cable tray 110 mm 400 mm 138 mm RTAS 110.400

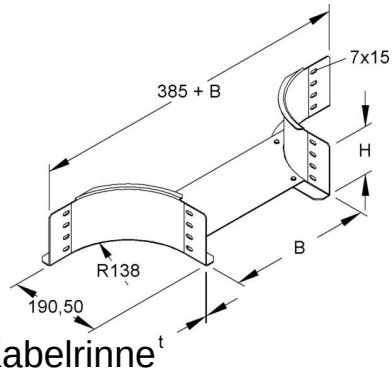

Allgemeine Informationen

Products_Model	ET5403294
EAN	4013339862856
Producer	Niedax
Producer-Model	RTAS 110.400
Producer-Typ	RTAS 110.400
min. Order	
Class	Anbau-Abzweigstück für Kabelrinne

Technische Informationen

Kabelrinnenhöhe	110mm
Kabelrinnen-Abgangsbreite	400mm
Innenradius	138mm
Ausführung	
Weitspann-Ausführung	
Geeignet für Funktionserhalt	
Werkstoff	
Rostfreier Stahl, gebeizt	
Werkstoffgüte	
Oberfläche	
Farbe	

Add-on tee for cable tray 110 mm 400 mm 138 mm RTAS 110.400 online kaufen