Cable screw gland PG 11 978/11

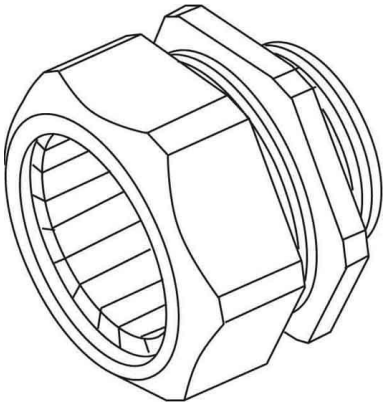

Allgemeine Informationen

Products_Model	ET0402742
EAN	4011126014242
Producer	Kleinhuis
Producer-Model	978/11
Producer-Typ	978/11
min. Order	
Class	Kabelverschraubung

Technische Informationen

Gewindeart	
Gewindenenngröße metrisch/PG	
Gewindesteigung	1.41mm
Gewindelänge	6.5mm
Schlüsselweite	20mm
Für Kabeldurchmesser	15...15mm
Werkstoff	
Werkstoffgüte	
Oberfläche	
Halogenfrei	
Glasfaserverstärkt	
Schutzart (IP)	
Schlagfest	
Farbe	
Biegeschutz	
Mit Gegenmutter	
Ausführung	
Mehrfach Dichteinsatz	
Flachkabelverschraubung	
Zugentlastung	
Art der Dichtung	
Teilbare Verschraubung	
Einsatztemperatur	-20...100°C
Explosionsgeprüfte Ausführung	
Für Ex-Zone Gas	
Für Ex-Zone Staub	

Cable screw gland PG 11 978/11 online kaufen