One-way light barrier 3002667

Allgemeine Informationen

Products_Model	ET6312039
EAN	0662488026677
Producer	Turck
Producer-Model	3002667
Producer-Typ	LX3RQ
min. Order	
Class	Einweg-Lichtschranke

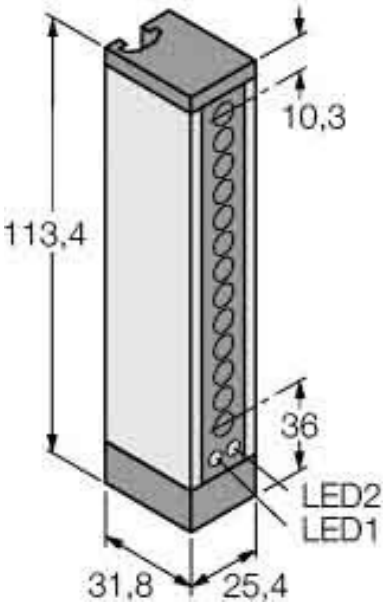

Technische Informationen

One-way light barrier 3002667 online kaufen