One-way light barrier 3002661

Allgemeine Informationen

Products_Model	ET6312038
EAN	0662488026615
Producer	Turck
Producer-Model	3002661
Producer-Typ	LX3EQ
min. Order	
Class	Einweg-Lichtschranke

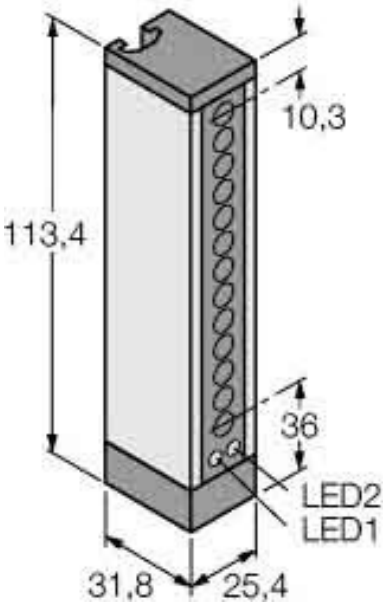

Technische Informationen

One-way light barrier 3002661 online kaufen