Connector for cable support system Longitudinal joint 153E11-A

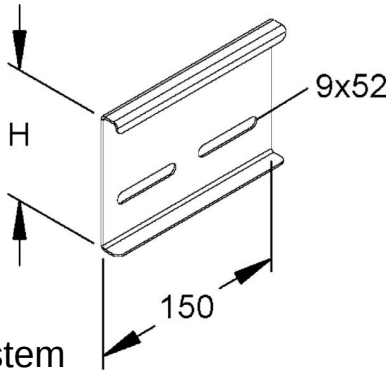

Allgemeine Informationen

Products_Model	ET5402682
EAN	4046847001523
Producer	Rico
Producer-Model	153E11-A
Producer-Typ	153E11-A
min. Order	
Class	Verbinder für Kabeltragsystem

Technische Informationen

Ausführung	
Gelenkverbinder horizontal	
Gelenkverbinder vertikal	
Verbindungsart	
Geeignet für Gitterrinne	
Geeignet für Kabelleiter	
Geeignet für Kabelrinne	
Geeignet für Kabeltragsystemhöhe	100mm
Länge	150mm
Geeignet für Funktionserhalt	
Werkstoff	
Rostfreier Stahl, gebeizt	
Werkstoffgüte	
Oberfläche	
Farbe	

Connector for cable support system Longitudinal joint 153E11-A online kaufen

Änderungen und Irrtümer vorbehalten