Ceiling profile for cable support system 700 mm 60 mm 16A9-700

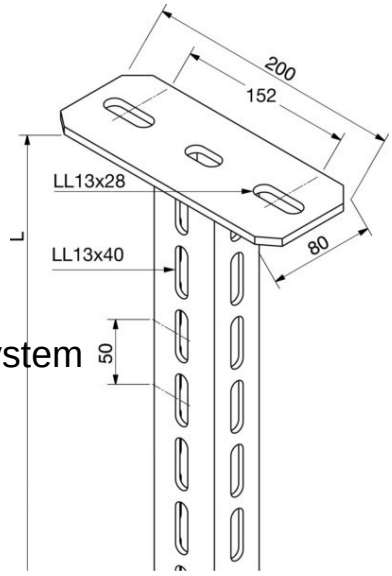

Allgemeine Informationen

Products_Model	ET5402715
EAN	4046847008652
Producer	Rico
Producer-Model	16A9-700
Producer-Typ	16A9-700
min. Order	
Class	Hängestiel für Kabeltragsystem

Technische Informationen

Länge	700mm
Profilbreite	60mm
Profilhöhe	40mm
Ausführung	
Tragfähigkeit	6kN
Geeignet für Funktionserhalt	
Werkstoff	
Rostfreier Stahl, gebeizt	
Werkstoffgüte	
Oberfläche	
Farbe	

Ceiling profile for cable support system 700 mm 60 mm 16A9-700 online kaufen

Änderungen und Irrtümer vorbehalten