Flat bend for installation duct 200 mm 60 mm LEWB 60.200

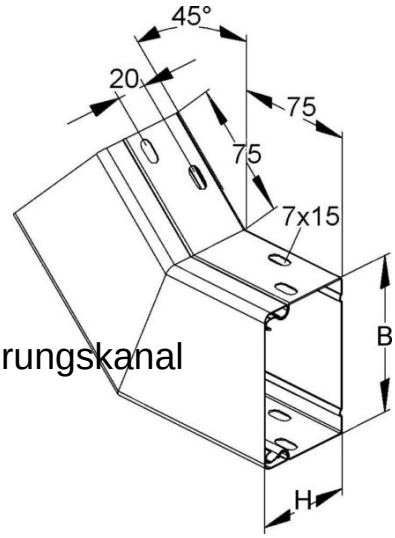

Allgemeine Informationen

Products_Model	ET5203562
EAN	4013339534302
Producer	Niedax
Producer-Model	LEWB 60.200
Producer-Typ	LEWB 60.200
min. Order	
Class	Flachwinkel für Leitungführungskanal

Technische Informationen

Höhe	200mm
Breite	60mm
Ausführung	
Winkel	45...45°
Werkstoff	
Werkstoffgüte	
Halogenfrei	
Geeignet für Funktionserhalt	
Oberfläche	
Farbe	
Schutzfolie	
Befestigungsart	

Flat bend for installation duct 200 mm 60 mm LEWB 60.200 online kaufen

Änderungen und Irrtümer vorbehalten