Joint clip for wall duct 170 mm 61 mm Coupler DSTE 170-78T60

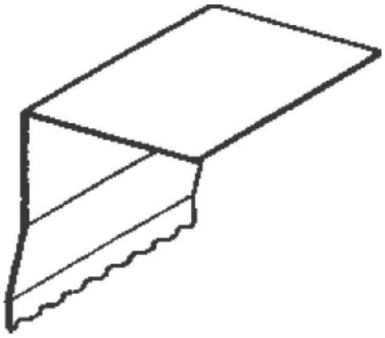

Allgemeine Informationen

Products_Model	ET5204592
EAN	4013339723157
Producer	Niedax
Producer-Model	DSTE 170-78T60
Producer-Typ	DSTE 170-78T60
min. Order	
Class	Stoßstellenverbinder für Geräteeinbaukanal

Technische Informationen

Breite des Geräteeinbaukanals	170...170mm
Tiefe des Geräteeinbaukanals	61mm
Bauform	
Ausführung	
Werkstoff	
Werkstoffgüte	
Halogenfrei	

Joint clip for wall duct 170 mm 61 mm Coupler DSTE 170-78T60 online kaufen