Cable guide chain 48 mm 25 mm 6024.048.005

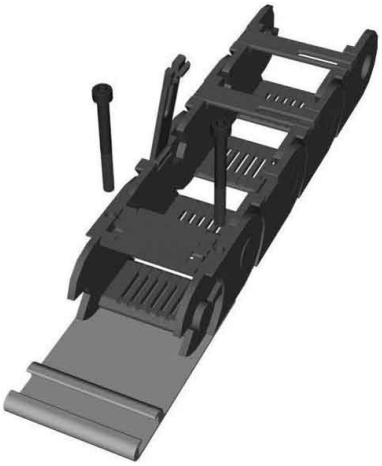

Allgemeine Informationen

Products_Model	ET0538710
EAN	4025113205230
Producer	Flexa
Producer-Model	16024048005
Producer-Typ	PL4-48-5F
min. Order	
Class	Kabelschleppkette

Technische Informationen

Werkstoff	
Innenbreite	48mm
Innenhöhe	25mm
Außenbreite	60mm
Außenhöhe	30mm
Biegeradius	50mm
Max. freitragende Länge	2300m
Multiaxiale Bewegung	
Mit Anschlussset	
Mit Trennwand	
Mit Zugentlastung	
Anzahl der Verbindungen	
Länge	1m
Öffnungsprinzip	

Cable guide chain 48 mm 25 mm 6024.048.005 online kaufen