HellermannTyton Befestigungsöse FH30-TN66-NA

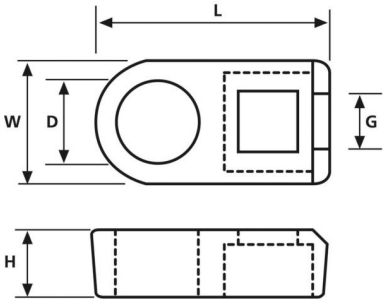

Allgemeine Informationen

Artikelnummer	ET0427640
EAN	5022660303203
Hersteller	HellermannTyton
Hersteller-ArtNr	151-61319
Hersteller-Typ	FH30-TN66-NA
Verpackungseinheit	500 Stück
Artikelklasse	Befestigungssockel und -element für Kabelbinder

Technische Informationen

Länge	17.9mm
Breite	9.5mm
Höhe	4.7mm
Geeignet für Kabelbinderbreite bis	3.5mm
Befestigungsart	
Durchmesser Befestigungsloch	5.5mm
Werkstoff	
Werkstoffgüte	
Einsatztemperatur	-40...85°C
Farbe	

HellermannTyton Befestigungsöse FH30-TN66-NA Länge 17,9mm, Breite 9,5mm, Höhe 4,7mm, Geeignet für Kabelbinderbreite bis 3,5mm, Befestigungsart schrauben und nieten, Durchmesser Befestigungsloch 5,5mm, Werkstoff Kunststoff, Werkstoffgüte Polyamid PA, Einsatztemperatur -40 ...

85°C, Farbe natur, Die kompakten FH Befestigungsösen können einfach am Kopf eines Standard-Kabelbinders montiert werden, so daß der Kabelbinder um eine Befestigungsmöglickeit erweitert wird.

Die Befestigungsösen können jeweils mit unterschiedlichen Kabelbinderlängen kombiniert werden, um zahlreiche Bündeldurchmesser abzudecken.

Bei engen Platzverhältnissen erlauben diese Befestigungsösen eine zum Befestigungsloch seitllich versetzte Kabelbündelung.

Da sich die Befestigungsösen mit einer Vielzahl unterschiedlicher

Kabelbindergrössen verwenden lassen, wird eine sehr kostengünstige Befestigungslösung erreicht.

HellermannTyton Befestigungsöse FH30-TN66-NA online kaufen