Unequipped meter cabinet Surface mounting Steel plate SP 37

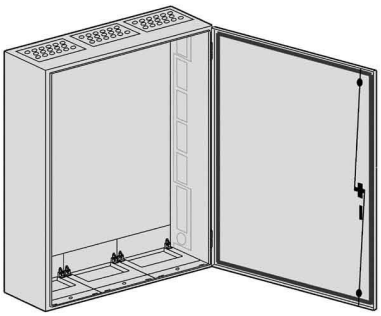

Allgemeine Informationen

Products_Model	ET0618236
EAN	4015153020177
Producer	ABN Braun
Producer-Model	SP37
Producer-Typ	SP 37
min. Order	
Class	Zähler-Leergehäuse

Technische Informationen

Montageart	
Werkstoff	
Schutzart (IP)	
Höhe	1100mm
Breite	800mm
Tiefe	225mm

Unequipped meter cabinet Surface mounting Steel plate SP 37 online kaufen