One-piece strut clamp 24 mm 28 U-IW

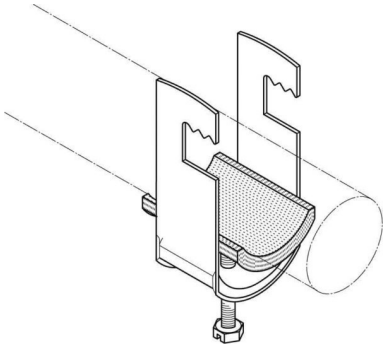

Allgemeine Informationen

Products_Model	ET0475884
EAN	4040918053930
Producer	Puk-Werke
Producer-Model	28 U-IW
Producer-Typ	K 28 U-IW
min. Order	
Class	Bügelschelle

Technische Informationen

Spannbereich	24...28mm
Max. Anzahl der Kabel	
Werkstoff Schelle	
Oberfläche Schelle	
Werkstoff Schraube	
Oberfläche Schraube	
Montageart	
Mit Kunststoffwanne	
Mit Metallwanne	

One-piece strut clamp 24 mm 28 U-IW online kaufen