Tap off unit for busbar trunk 4 5 63 A BVP:203252

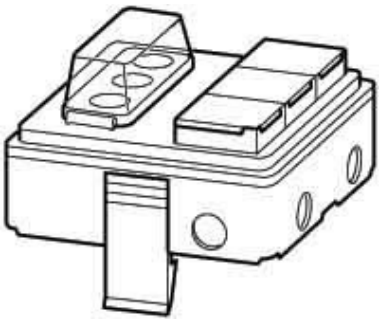

Allgemeine Informationen

Products_Model	ET0718116
EAN	4019169743259
Producer	Siemens Indus.Sector
Producer-Model	BVP:203252
Producer-Typ	BD2-AK2M2/F
min. Order	
Class	Abgangskasten für Schienenverteiler

Technische Informationen

Anzahl der Leiter (ohne Erde)	
Polzahl	
Bemessungsstrom bei AC 50 H	63A
Bemessungsspannung bei AC 50 Hz	400V
Phasenselektion	
Mit Arretierung	
Abgangsart	
Anzahl der CEE-Steckdosen	
Anzahl der sonstigen Steckdose	
Ausführung der Steckdosen	
Farbe	
RAL-Nummer	
Schutzart (IP)	

Tap off unit for busbar trunk 4 5 63 A BVP:203252 online kaufen