Mounting accessories (switchgear cabinet) Other 9650980

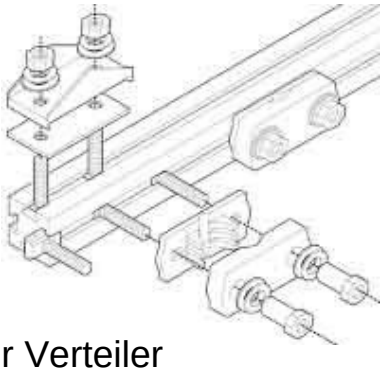

Allgemeine Informationen

Products_Model	ET0612495
EAN	4028177239722
Producer	Rittal
Producer-Model	9650980
Producer-Typ	SV 9650.980(VE15)
min. Order	
Class	Sammelschienensystem für Verteiler

Technische Informationen

Höhe	0mm
Breite	0mm
Tiefe	0mm
Polzahl	
Schienenabstand	60mm
Schienenhöhe	0mm
Schienenstärke	0mm
Bemessungsstrom	0A
Kurzschlussfestigkeit (Icw)	23kA

Mounting accessories (switchgear cabinet) Other 9650980 online kaufen