Device for monitoring of safety-related circuits 3061424

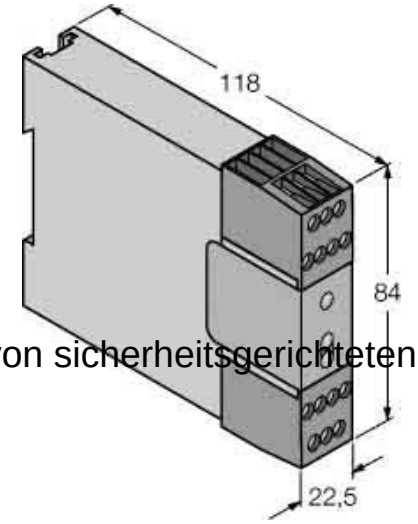

Allgemeine Informationen

Products_Model	ET6312506
EAN	
Producer	Turck
Producer-Model	3061424
Producer-Typ	IM-T-11A
min. Order	
Class	Gerät zur Überwachung von sicherheitsgerichteten Strom

Technische Informationen

Ausführung	
Geeignet zur Überwachung von	Positionsschaltern
Geeignet zur Überwachung von	
Geeignet zur Überwachung von	Ventilen
Geeignet zur Überwachung von	hutzeinrichtungen
Geeignet zur Überwachung von	taktilen Sensoren
Geeignet zur Überwachung von	
Geeignet zur Überwachung von	Näherungsschaltern
Ausführung des elektrischen Ar	
Tragschienenmontage möglich	
Bemessungssteuerspeisespanr	24...24V
Spannungsart zur Betätigung	
Mit abnehmbaren Klemmen	
Auswertung der Eingänge	
Mit Starteingang	
Mit Mutingfunktion	
Mit Rückführkreis	
Anzahl der Ausgänge, sicherheitsgerichtet, unverzögert,	kontaktbehaftet
Anzahl der Ausgänge, sicherhe	kontaktbehaftet
Anzahl der Ausgänge, sicherheitsgerichtet, unverzögert,	Halbleiter
Anzahl der Ausgänge, sicherhe	Halbleiter
Anzahl der Ausgänge, Meldefunktion, unverzögert,	kontaktbehaftet
Anzahl der Ausgänge, Meldefur	ktbehaftet
Anzahl der Ausgänge, Meldefunktion, unverzögert,	Halbleiter
Anzahl der Ausgänge, Meldefur	eiter
Kategorie nach EN 954-1	
Mit TÜV-Zulassung	
Mit Zulassung für BG BIA	

Breite	22.5mm
Höhe	84mm
Tiefe	118mm

Device for monitoring of safety-related circuits 3061424 online kaufen