Reducing piece for cable ladder Flat profile 200 mm ULRU 150.200

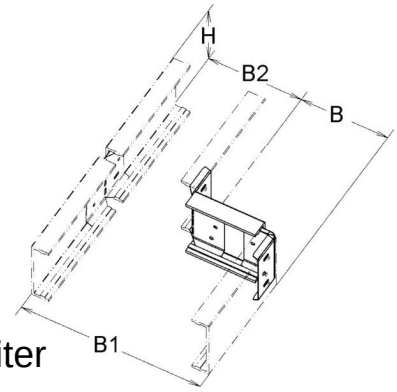

Allgemeine Informationen

Products_Model	ET5408345
EAN	4013339960101
Producer	Niedax
Producer-Model	ULRU 150.200
Producer-Typ	ULRU 150.200
min. Order	
Class	Reduzierstück für Kabelleiter

Technische Informationen

Ausführung des Seitenholms	
Breite großes Maß	200mm
Bauform	
Höhe des Seitenholms	150mm
Weitspann-Ausführung	
Geeignet für Funktionserhalt	
Werkstoff	
Rostfreier Stahl, gebeizt	
Werkstoffgüte	
Oberfläche	
Farbe	

Reducing piece for cable ladder Flat profile 200 mm ULRU 150.200 online kaufen