Reducing piece for cable ladder Flat profile 400 mm ULRU 53.400

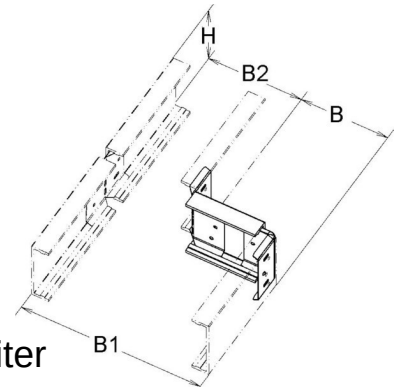

Allgemeine Informationen

Products_Model	ET5408354
EAN	4013339959952
Producer	Niedax
Producer-Model	ULRU 53.400
Producer-Typ	ULRU 53.400
min. Order	
Class	Reduzierstück für Kabelleiter

Technische Informationen

Ausführung des Seitenholms	
Breite großes Maß	400mm
Bauform	
Höhe des Seitenholms	53mm
Weitspann-Ausführung	
Geeignet für Funktionserhalt	
Werkstoff	
Rostfreier Stahl, gebeizt	
Werkstoffgüte	
Oberfläche	
Farbe	

Reducing piece for cable ladder Flat profile 400 mm ULRU 53.400 online kaufen