Underfloor installation duct flush floor open 400 mm 7423964

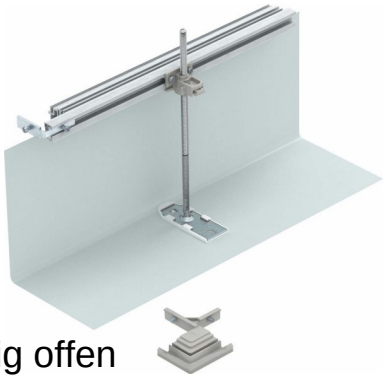

Allgemeine Informationen

Products_Model	ET5300838
EAN	4012195651369
Producer	OBO Bettermann
Producer-Model	7423964
Producer-Typ	OKA-G40040240FBL
min. Order	
Class	Unterflurkanal estrichbündig offen

Technische Informationen

Breite	400mm
Min. Estrichhöhe	40mm
Nivellierbereich	0...200mm
Deckelbefestigung rastend	
Montageöffnung	
Abdeckung Montageöffnung	
Mit Trennwand	
Bodenwanne	
Werkstoff Seitenwand/Bodenwa	
Oberfläche Seitenwand/Bodenwanne	
Entkopplungsmöglichkeit Untert	

Underfloor installation duct flush floor open 400 mm 7423964 online kaufen