# Mounting accessories (switchgear cabinet) Other 9640970

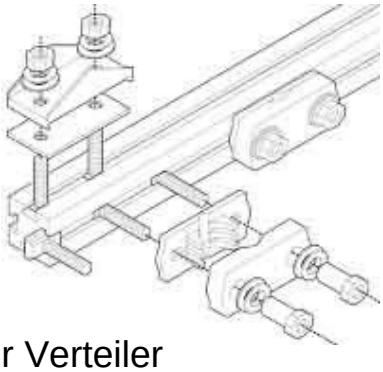

## Allgemeine Informationen

| | |
|---|---|
| Products_Model | ET0612490 |
| EAN | 4028177238817 |
| Producer | Rittal |
| Producer-Model | 9640970 |
| Producer-Typ | SV 9640.970(VE15) |
| min. Order | |
| Class | Sammelschienensystem für Verteiler |

## Technische Informationen

| | |
|---|---|
| Höhe | 0mm |
| Breite | 0mm |
| Tiefe | 0mm |
| Polzahl | |
| Schienenabstand | 60mm |
| Schienenhöhe | 0mm |
| Schienenstärke | 0mm |
| Bemessungsstrom | 0A |
| Kurzschlussfestigkeit (Icw) | 23kA |

Mounting accessories (switchgear cabinet) Other 9640970 online kaufen