Tee for cable ladder Flat profile 105 mm WSTR 105.200 F

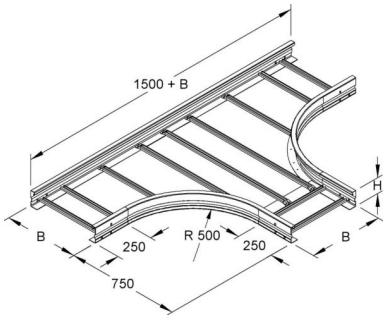

Allgemeine Informationen

Products_Model	ET5408524
EAN	4013339950812
Producer	Niedax
Producer-Model	WSTR 105.200 F
Producer-Typ	WSTR 105.200 F
min. Order	
Class	T-Stück für Kabelleiter

Technische Informationen

Ausführung des Seitenholms	
Ausführung der Sprosse	
Kabelleiterhöhe	105mm
Kabelleiterbreite	200mm
Bauform	
Innenradius	500mm
Weitspann-Ausführung	
Geeignet für Funktionserhalt	
Werkstoff	
Rostfreier Stahl, gebeizt	
Werkstoffgüte	
Oberfläche	
Farbe	

Tee for cable ladder Flat profile 105 mm WSTR 105.200 F online kaufen