Connector for cable support system Corner joint ULIV 80 E4

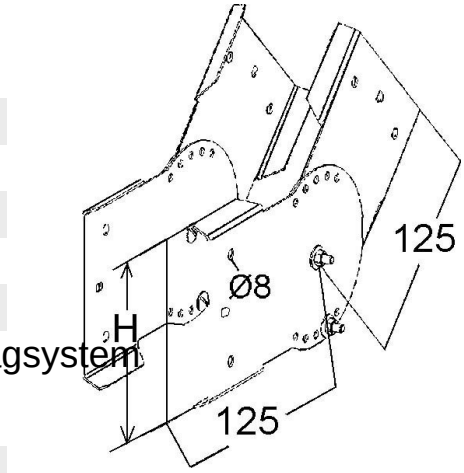

Allgemeine Informationen

Products_Model	ET5408331
EAN	4013339960286
Producer	Niedax
Producer-Model	ULIV 80 E4
Producer-Typ	ULIV 80 E4 (VE2)
min. Order	
Class	Verbinder für Kabeltragsystem

Technische Informationen

Ausführung	
Gelenkverbinder horizontal	
Gelenkverbinder vertikal	
Geeignet für Gitterrinne	
Geeignet für Kabelleiter	
Geeignet für Kabelrinne	
Geeignet für Kabeltragsystemhe	80mm
Geeignet für Funktionserhalt	
Werkstoff	
Rostfreier Stahl, gebeizt	
Werkstoffgüte	
Oberfläche	
Farbe	

Connector for cable support system Corner joint ULIV 80 E4 online kaufen