Connector for cable support system Corner joint ULIV 100 E4

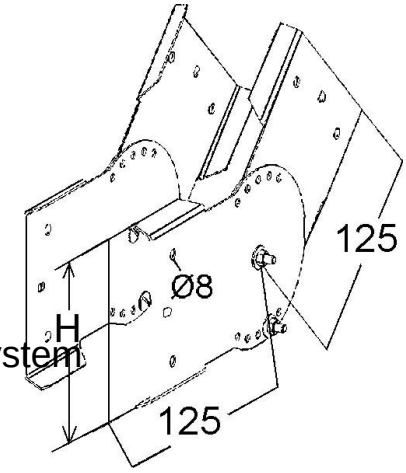

Allgemeine Informationen

Products_Model	ET5408328
EAN	4013339960293
Producer	Niedax
Producer-Model	ULIV 100 E4
Producer-Typ	ULIV 100 E4 (VE2)
min. Order	
Class	Verbinder für Kabeltragsystem

Technische Informationen

Ausführung	
Gelenkverbinder horizontal	
Gelenkverbinder vertikal	
Geeignet für Gitterrinne	
Geeignet für Kabelleiter	
Geeignet für Kabelrinne	
Geeignet für Kabeltragsystemhö	100mm
Geeignet für Funktionserhalt	
Werkstoff	
Rostfreier Stahl, gebeizt	
Werkstoffgüte	
Oberfläche	
Farbe	

Connector for cable support system Corner joint ULIV 100 E4 online kaufen