# Cable ladder/wide span cable ladder  UL 100.450

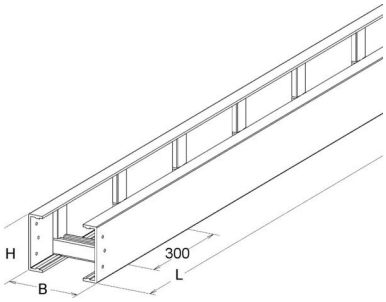


## Allgemeine Informationen

| | |
|---|---|
| Products_Model | ET5408177 |
| EAN | 4013339958269 |
| Producer | Niedax |
| Producer-Model | UL 100.450 |
| Producer-Typ | UL 100.450 |
| min. Order | |
| Class | Kabelleiter/Weitspannkabelleiter |

## Technische Informationen

| | |
|---|---|
| Höhe | 100mm |
| Breite | 450mm |
| Weitspann-Ausführung | |
| Geeignet für Funktionserhalt | |
| Werkstoff | |
| Rostfreier Stahl, gebeizt | |
| Werkstoffgüte | |
| Oberfläche | |

Cable ladder/wide span cable ladder  UL 100.450 online kaufen