Cable ladder/wide span cable ladder UL 150.400

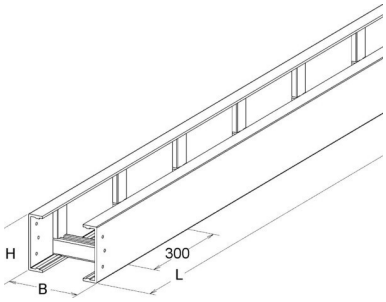

Allgemeine Informationen

Products_Model	ET5408194
EAN	4013339958436
Producer	Niedax
Producer-Model	UL 150.400
Producer-Typ	UL 150.400
min. Order	
Class	Kabelleiter/Weitspannkabelleiter

Technische Informationen

Höhe	150mm
Breite	400mm
Weitspann-Ausführung	
Geeignet für Funktionserhalt	
Werkstoff	
Rostfreier Stahl, gebeizt	
Werkstoffgüte	
Oberfläche	

Cable ladder/wide span cable ladder UL 150.400 online kaufen