Bend for cable ladder Horizontal 90? ULBA 53.150

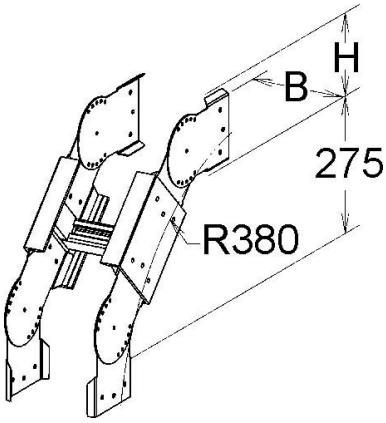

Allgemeine Informationen

Products_Model	ET5408282
EAN	4013339958894
Producer	Niedax
Producer-Model	ULBA 53.150
Producer-Typ	ULBA 53.150
min. Order	
Class	Bogen für Kabelleiter

Technische Informationen

Richtungsänderung	
Abbiegung (Winkel)	
Kabelleiterhöhe	53mm
Kabelleiterbreite	150mm
Weitspann-Ausführung	
Geeignet für Funktionserhalt	
Werkstoff	
Rostfreier Stahl, gebeizt	
Werkstoffgüte	
Oberfläche	

Bend for cable ladder Horizontal 90? ULBA 53.150 online kaufen