Reducing piece for cable ladder Flat profile 600 mm ULRU 100.600

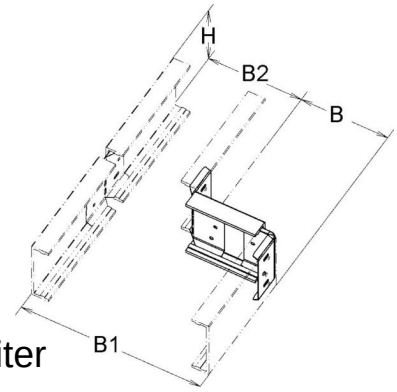

Allgemeine Informationen

Products_Model	ET5408342
EAN	4013339960071
Producer	Niedax
Producer-Model	ULRU 100.600
Producer-Typ	ULRU 100.600
min. Order	
Class	Reduzierstück für Kabelleiter

Technische Informationen

Ausführung des Seitenholms	
Breite großes Maß	600mm
Bauform	
Höhe des Seitenholms	100mm
Weitspann-Ausführung	
Geeignet für Funktionserhalt	
Werkstoff	
Rostfreier Stahl, gebeizt	
Werkstoffgüte	
Oberfläche	
Farbe	

Reducing piece for cable ladder Flat profile 600 mm ULRU 100.600 online kaufen