Bend for cable ladder Horizontal 90? ULBA 100.500

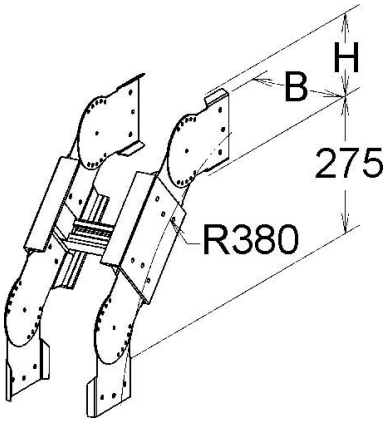

Allgemeine Informationen

Products_Model	ET5408265
EAN	4013339959068
Producer	Niedax
Producer-Model	ULBA 100.500
Producer-Typ	ULBA 100.500
min. Order	
Class	Bogen für Kabelleiter

Technische Informationen

Richtungsänderung	
Abbiegung (Winkel)	
Kabelleiterhöhe	100mm
Kabelleiterbreite	500mm
Weitspann-Ausführung	
Geeignet für Funktionserhalt	
Werkstoff	
Rostfreier Stahl, gebeizt	
Werkstoffgüte	
Oberfläche	

Bend for cable ladder Horizontal 90? ULBA 100.500 online kaufen