Connector for cable support system Longitudinal joint ULIH 53 E4

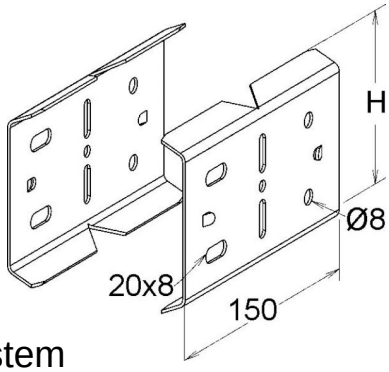

Allgemeine Informationen

Products_Model	ET5408326
EAN	4013339960194
Producer	Niedax
Producer-Model	ULIH 53 E4
Producer-Typ	ULIH 53 E4 (VE2)
min. Order	
Class	Verbinder für Kabeltragsystem

Technische Informationen

Ausführung	
Gelenkverbinder horizontal	
Gelenkverbinder vertikal	
Verbindungsart	
Geeignet für Gitterrinne	
Geeignet für Kabelleiter	
Geeignet für Kabelrinne	
Geeignet für Kabeltragsystemhöhe	53 mm
Geeignet für Funktionserhalt	
Werkstoff	
Rostfreier Stahl, gebeizt	
Werkstoffgüte	
Oberfläche	

Connector for cable support system Longitudinal joint ULIH 53 E4 online kaufen