Connector for cable support system ULIH 150 E4

Allgemeine Informationen

Products_Model	ET5408325
EAN	4013339960224
Producer	Niedax
Producer-Model	ULIH 150 E4
Producer-Typ	ULIH 150 E4 (VE2)
min. Order	
Class	Verbinder für Kabeltragsystem

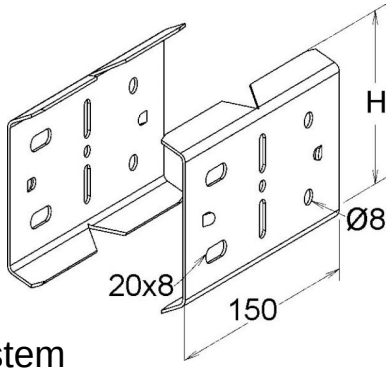

Technische Informationen

Ausführung	
Gelenkverbinder horizontal	
Gelenkverbinder vertikal	
Verbindungsart	
Geeignet für Gitterrinne	
Geeignet für Kabelleiter	
Geeignet für Kabelrinne	
Geeignet für Kabeltragsystemhöhe	150mm
Geeignet für Funktionserhalt	
Werkstoff	
Rostfreier Stahl, gebeizt	
Werkstoffgüte	
Oberfläche	

Connector for cable support system ULIH 150 E4 online kaufen