Bend cover for cable support system 90? 250 mm KKBAD 80.250

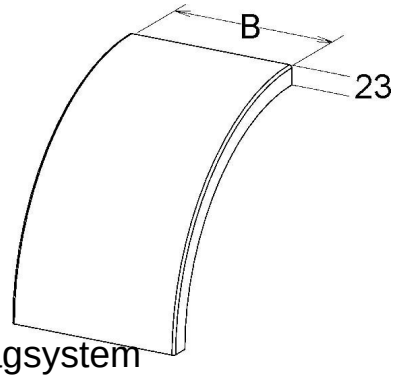

Allgemeine Informationen

Products_Model	ET5407619
EAN	4013339956708
Producer	Niedax
Producer-Model	KKBAD 80.250
Producer-Typ	KKBAD 80.250
min. Order	
Class	Deckel Bogen für Kabeltragsystem

Technische Informationen

Abbiegung (Winkel)	
Breite	250mm
Geeignet für Kabelrinne	
Geeignet für Gitterrinne	
Geeignet für Kabelleiter	
Befestigungsart	
Scharnierend	
Geeignet für Funktionserhalt	
Werkstoff	
Rostfreier Stahl, gebeizt	
Werkstoffgüte	
Oberfläche	

Bend cover for cable support system 90? 250 mm KKBAD 80.250 online kaufen