Bend cover for cable support system 90? 200 mm KKBAD 50.200

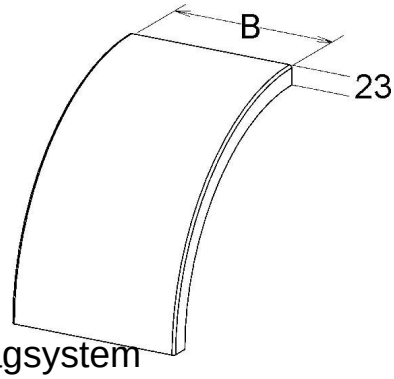

Allgemeine Informationen

Products_Model	ET5407614
EAN	4013339956654
Producer	Niedax
Producer-Model	KKBAD 50.200
Producer-Typ	KKBAD 50.200
min. Order	
Class	Deckel Bogen für Kabeltragsystem

Technische Informationen

Abbiegung (Winkel)	
Breite	200mm
Geeignet für Kabelrinne	
Geeignet für Gitterrinne	
Geeignet für Kabelleiter	
Befestigungsart	
Scharnierend	
Geeignet für Funktionserhalt	
Werkstoff	
Rostfreier Stahl, gebeizt	
Werkstoffgüte	
Oberfläche	

Bend cover for cable support system 90? 200 mm KKBAD 50.200 online kaufen