Bend cover for cable support system 90? 400 mm KKBAD 110.400

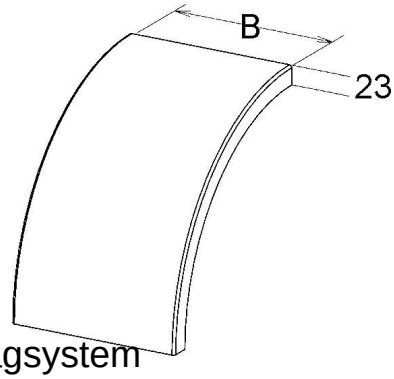

Allgemeine Informationen

Products_Model	ET5407608
EAN	4013339956784
Producer	Niedax
Producer-Model	KKBAD 110.400
Producer-Typ	KKBAD 110.400
min. Order	
Class	Deckel Bogen für Kabeltragsystem

Technische Informationen

Abbiegung (Winkel)	
Breite	400mm
Geeignet für Kabelrinne	
Geeignet für Gitterrinne	
Geeignet für Kabelleiter	
Befestigungsart	
Scharnierend	
Geeignet für Funktionserhalt	
Werkstoff	
Rostfreier Stahl, gebeizt	
Werkstoffgüte	
Oberfläche	

Bend cover for cable support system 90? 400 mm KKBAD 110.400 online kaufen