Outer corner for wall duct 110 mm 100 mm 1 GKA110-78T100S

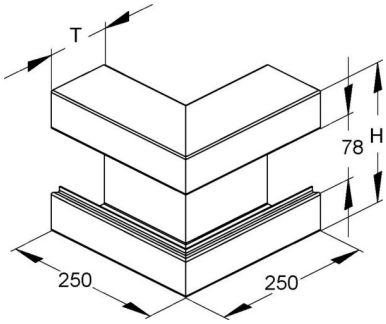

Allgemeine Informationen

Products_Model	ET5204853
EAN	4013339795802
Producer	Niedax
Producer-Model	GKA 110-78T100 S
Producer-Typ	GKA 110-78T100 S
min. Order	
Class	Außeneck für Geräteeinbaukanal

Technische Informationen

Breite	110mm
Tiefe	100mm
Anzahl der Oberteile	
Oberteilbreite 1	78mm
Oberteilbreite 2	0mm
Oberteilbreite 3	0mm
Symmetrisch	
Ausführung	
Winkel	90...90°
Werkstoff	
Werkstoffgüte	
Halogenfrei	
Oberfläche	
Farbe	
Schutzfolie	
Mit Kanalverbinder	
Montagelochung im Boden	
Montageart der Oberteile	
Mit Kabelhalteklammer	

Outer corner for wall duct 110 mm 100 mm 1 GKA110-78T100S online kaufen

Änderungen und Irrtümer vorbehalten