# Mesh cable tray G-shape 50 mm 50 mm 6005520

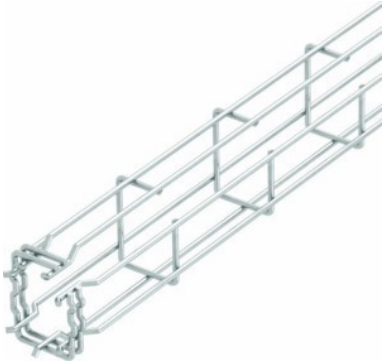

## Allgemeine Informationen

| | |
|---|---|
| Products_Model | ET5407191 |
| EAN | 4012195686392 |
| Producer | OBO Bettermann |
| Producer-Model | 6005520 |
| Producer-Typ | G-GRM 50 50 FT |
| min. Order | |
| Class | Gitterrinne |

## Technische Informationen

| | |
|---|---|
| Profilform | |
| Höhe | 50mm |
| Breite | 50mm |
| Länge | 3000mm |
| Ausführung | |
| Schraublose Verbinder | |
| Integrierte Trennwand | |
| Weitspann-Ausführung | |
| Geeignet für Funktionserhalt | |
| Werkstoff | |
| Rostfreier Stahl, gebeizt | |
| Werkstoffgüte | |
| Oberfläche | |

Mesh cable tray G-shape 50 mm 50 mm 6005520 online kaufen