Mesh cable tray G-shape 150 mm 100 mm 6005529

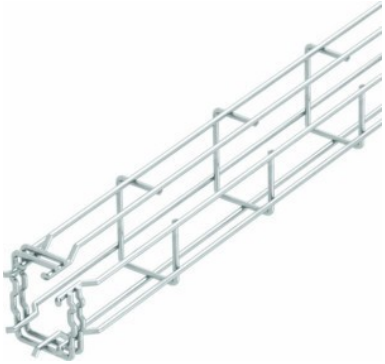

Allgemeine Informationen

Products_Model	ET5407188
EAN	4012195686422
Producer	OBO Bettermann
Producer-Model	6005529
Producer-Typ	G-GRM 150 100 FT
min. Order	
Class	Gitterrinne

Technische Informationen

Profilform	
Höhe	150mm
Breite	100mm
Länge	3000mm
Ausführung	
Schraublose Verbinder	
Integrierte Trennwand	
Weitspann-Ausführung	
Geeignet für Funktionserhalt	
Werkstoff	
Rostfreier Stahl, gebeizt	
Werkstoffgüte	
Oberfläche	

Mesh cable tray G-shape 150 mm 100 mm 6005529 online kaufen