Mesh cable tray G-shape 125 mm 75 mm 6005541

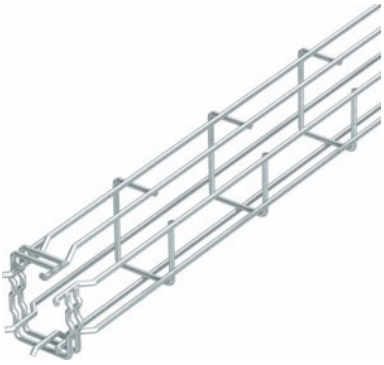

Allgemeine Informationen

Products_Model	ET5407186
EAN	4012195686453
Producer	OBO Bettermann
Producer-Model	6005541
Producer-Typ	G-GRM 125 75 G
min. Order	
Class	Gitterrinne

Technische Informationen

Profilform	
Höhe	125mm
Breite	75mm
Länge	3000mm
Ausführung	
Schraublose Verbinder	
Integrierte Trennwand	
Weitspann-Ausführung	
Geeignet für Funktionserhalt	
Werkstoff	
Rostfreier Stahl, gebeizt	
Werkstoffgüte	
Oberfläche	

Mesh cable tray G-shape 125 mm 75 mm 6005541 online kaufen